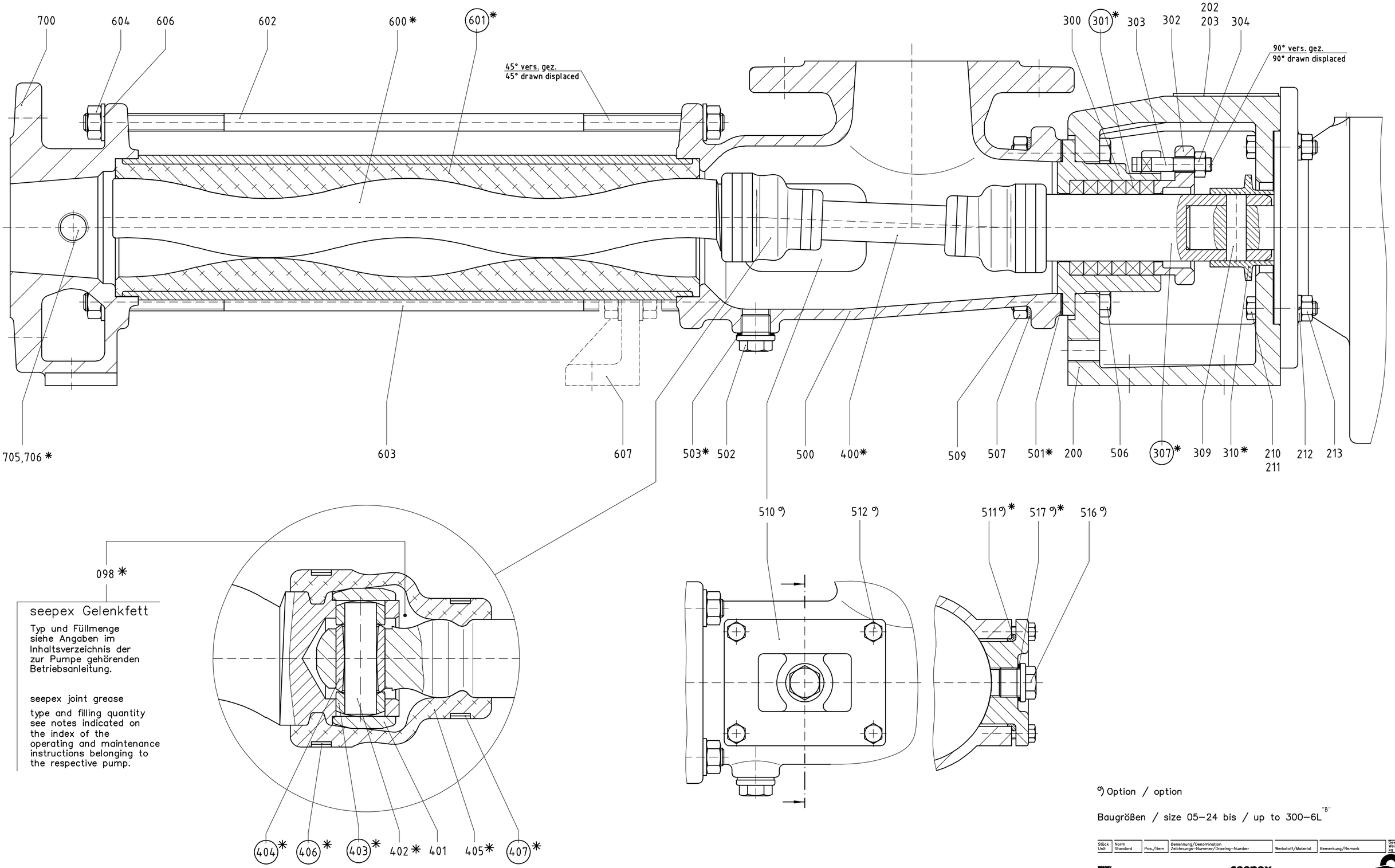

seepex Gelenkfett

Typ und Füllmenge siehe Angaben im Inhaltsverzeichnis der zur Pumpe gehörenden Betriebsanleitung.

seepex joint grease

type and filling quantity see notes indicated on the index of the operating and maintenance instructions belonging to the respective pump.

○ Werkzeug

für die Demontage und Wiedermontage erforderlich siehe Dokument OM.SPT.01

tool for the dismantling and assembly requested see document OM.SPT.01

* Verschleißteile und Dichtungen

siehe Dokument OM.WPS._

Wearing parts and sealings see document OM.WPS._

°) Option / option

Baugrößen / size 05–24 bis / up to 300–6L "B"

Stück Unit	Norm Standard	Pos./Item	Benennung/Denomination Zeichnungs-Nummer/Drawing-Number	Werkstoff/Material	Bemerkung/Remark	Gewicht Weight kg

seepex GmbH + Co KG
Schornhölzstrasse 344
D-46240 Bottrop

seepex.

Allgemeintoleranzen für Masse ohne einzelne Toleranzeintragung DIN ISO 2768-mittel	Ausgabe Issue	Änderung Modification	Name Name	Datum Date	Massstab/Scale	Werkstoff/Material	Gewicht/Weight	Vordruck
General tolerances for mass without individual tolerance entry DIN ISO 2768-average	B	bis 300-6L	ov	10.09.1996	1:1			CAD
	C	AD 372	dl	29.10.2002				

Bezeichnung/Denomination

Schnittzeichnung Baureihe "BN"
sectional drawing range "BN"

Rauheit für Oberflächenzeichen DIN ISO 1302 Reihe 2		Name Name	Datum Date
Roughness for surface finish indication DIN ISO 1302 Reihe 2	Bearbeitet/Drawn	hof	06.06.1994
	Geprüft/Checked	wgr	06.06.1994
	Normiert/Standard		
	Gedruckt/Printed		

Zeichnungs-Nummer/Drawing-Number: 062-002C1

EDV-Nr./EDP-No.: L:\LFDZCHNG.100\10317.dwg

Ersatz für/Replacement for: | Ersetzt durch/Replacement by:

Urheberrechtsschutz: Diese Zeichnung ist unser Eigentum und uns nach dem Gesetz über Urheberrecht und verwandte Schutzrechte geschützt.
Protection of Copyright: This drawing is our property and is protected acc. to the law referring to copyright and related protective laws.

seepex

Stückliste Baureihe BN
Baugrössen 05-24 ... 300-6L
Schnittzeichnung Nr. 062-002C1

Dokument / document **SL.062.002def**
Ausgabe / issue C / 29.10.02
Blatt / sheet 1 (1)

Stck.	Pos.	d **Stückliste Baureihe BN** **Baugrössen** **Schnittzeichnung Nr.** **Benennung** **Stck. / Pos.**	e **Parts list range BN** **sizes** **sectional drawing No.** **denomination** **Qty. / item**	f **Liste des pièces série BN** **tailles** **plan no.** **désignation** **Qté. / Poste**
1	200	Laterne	lantern	lanterne
2	202	Halbrundkerbnägel	round head grooved pins	rivet
1	203	Typenschild	type plate	plaque signalitique
4	210	6kt-Schraube	hexagon bolt	vis
	211	6kt-Schraube	hexagon bolt	vis
4	212	Federring	spring washer	rondelle frein
4	213	6kt-Mutter	hexagon nut	écrou
1	300	Stopfbuchsgehäuse	gland housing	boitier de presse étoupe
6	301	Packungsring	packing ring	tresses
1	302	Stopfbuchsbrille	packing gland	fouloir
2	303	Hammerschraube	gland bolt	vis de fouloir
2	304	6kt-Mutter	hexagon nut	écrou
1	307	Steckwelle	plug-in shaft	arbre à broche
1	309	Steckwellenbolzen	plug-in shaft pin	cheville pour arbre à broche
1	310	Spritzring	splash ring	bague de projection
1	400	Kuppelstange	coupling rod	barre d'accouplement
2	401	Gelenkhülse	retaining sleeve	douille d'articulation
2	402	Kuppelstangenbolzen	coupling rod pin	axe d'articulation
4	403	Führungsbuchse	guide bushing	douille de guidage
2	404	Kuppelstangenbuchse	coupling rod bushing	chemise d'axe
2	405	Manschette	universal joint sleeve	manchette
2	406	Halteband	holding band	collier de serrage
2	407	Halteband	holding band	collier de serrage
1	500	Sauggehäuse	suction casing	carter d'aspiration
1	501	Sauggehäusedichtung	casing gasket	étanchéité du carter d'aspiration
3	502	Verschlussschraube	screwed plug	bouchon de vidange
3	503	Dichtring	sealing ring	joint d'étanchéité
4	506	6kt-Schraube	hexagon bolt	vis
4	507	Fächerscheibe	fan type lock washer	rondelle à dents chevauchantes extérieures
4	509	6kt-Mutter	hexagon nut	écrou
2	°) 510	Reinigungsdeckel	cleanout	couvercle de nettoyage
2	°) 511	Dichtung	gasket	étanchéité
8	°) 512	6kt-Schraube	hexagon bolt	vis
2	°) 516	Verschlussschraube	screwed plug	bouchon de vidange
2	°) 517	Dichtring	sealing ring	joint d'étanchéité
1	600	Rotor	rotor	rotor
1	601	Stator	stator	stator
2	602	Spannschraube	tie bolt	tirant
2	603	Spannschraube	tie bolt	tirant
8	604	6kt-Mutter	hexagon nut	écrou
8	606	Scheibe	washer	rondelle
1	607	Stützbock	trestle	pied
1	700	Druckstutzen	pressure branch	bride de refoulement
1	705	Verschlussschraube	screwed plug	bouchon de vidange
1	706	Dichtring	sealing ring	joint d'étanchéité
	098	**seepex Gelenkfett** Typ und Füllmenge siehe Angaben im Inhaltsverzeichnis der zur Pumpe gehörenden Betriebsanleitung	**seepex joint grease** for type and filling quantity refer to index of operating instruction belonging to pump	**seepex graisse d´articulations** voir sommaire pour type et quantité
		Verschleissteile und Dichtungen: siehe Dokument OM.WPS.__	**Wear parts and sealings** refer to document OM.WPS.__	**Pièces d´usure et étanchéités** voir document OM.WPS.__
		Werkzeuge: Für Demontage und Wiedermontage erforderlich siehe Dokument OM.SPT.01	**Tools:** required for disassembly and reassembly, refer to document OM.SPT.01	**Outils:** Requis pour le démontage et le rémontage, voir document OM.SPT.01
		versetzt gezeichnet	drawn displaced	plan separé
	°)	Option	option	option